Instructions de confection

La confection et le montage des barres palpeuses ne peuvent être faits que par du personnel qualifié.

Assembly Instruction

Safety-contact-edges may only be manufactured and installed by authorized persons.

1. Découpe de la barre palpeuse

La barre palpeuse doit être posée sur une table et être coupée sur mesure. Il faut faire attention à ce que les surfaces de découpes soient à angle droit et lisses. La dimension doit être **27mm** plus courte que la dimension finale de la barre palpeuse (saillie connecteur/embout)

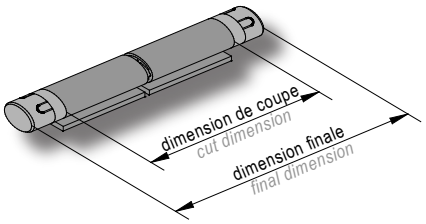

1. Cutting the safety-contact-edge

*The contact edge is to be cut to correct length (cut measure). It is to be noted that the planes of section are right-angled and smooth. The measure should be **27 mm** shorter than the final dimension of the finished contact edge (hight of end caps).*

2. Préparation des embouts

A l'aide d'une pince coupante, il faut couper à l'endroit marqué les conduites de câbles de l'embout par lesquelles le câble de raccordement va sortir.

! Il faut respecter la disposition des composants dépandant de chaque construction de portail et des données de construction.

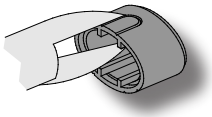

2. Preparing the end caps

Cut out the appropriate cable entry of the end cap at the marked place, by which the cable is implemented, with a side cutter.

! The arrangement of the individual components depends on the respective gate construction and on structural conditions, which must be considered with.

3. Le contact

Il faut enfoncer le câble de raccordement et le câble d'arrêt sur les côtés correspondants de la barre palpeuse jusqu'à la moitié de la cavité de connection.

! Il faut respecter la direction d'emboitement du connecteur. Il faut absolument faire attention à ce qu'une des aiguilles de connection entre dans le toron de la cavité de connection.

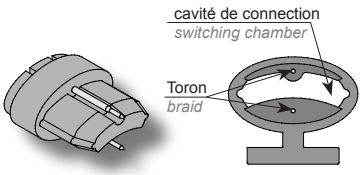

3. Contacing

Press the wiring resp. the terminal plug onto the appropriate side of the contact edge in each case up to the half into the switching chamber.

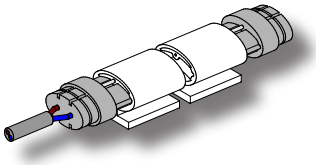

! The respective putting in direction of the plugs is to be considered.
Make sure that the needle is pricked appropriate into the braids of the switchingchamber

4. Contrôle

La barre palpeuse ainsi reliée doit être contrôlée avec un ohmmètre. Lorsque la barre palpeuse n'est pas actionnée, la résistance est de 8,2 kΩ ± 500Ω, lors de l'actionnement de la barre, la résistance ne doit pas dépasser 500 Ω. Si les valeurs de la résistance ne sont pas respectées, il faut enlever le câble de raccordement et le presser à nouveau dans la cavité.

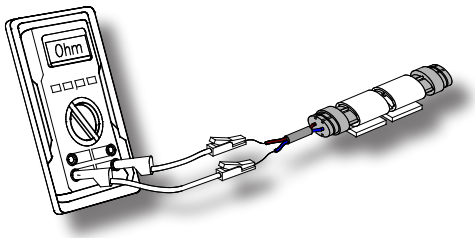

4.Testing

Measure the plugged contact edge with a commercial resistance measuring instrument. In unopperated condition the resistance has to be 8,2 kΩ ± 500 Ω and and in operated condition the resistance may not exceed 500 Ω.
If the resistor value is incorrect, the wall plugs have to be be removed and pressed in again.

Attention !
La température lors du collage doit se trouver entre 10 et 30 °C et l'humidité de l'air entre 40 et 70 %.

Please note !
The ambient temperature during glueing should be between 10° and 30°C and the relative humidity between 40 and 70%.

5. Collage du connecteur

Il faut enduire les surfaces à coller du connecteur et de la cavité de connection avec le Primer CA de ASO.
Le câble de raccordement doit être enduit de colle ASO « Contact VA 250 black » et être enfoncé dans la cavité de connection.
Il faut faire de même avec le câble d'arrêt.

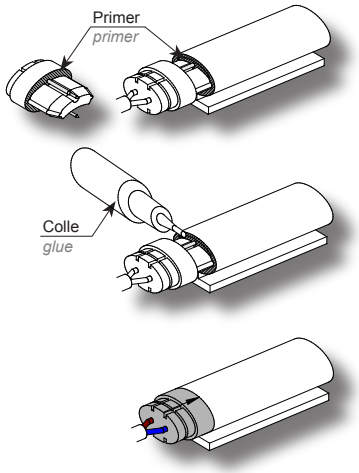

5. Gluing the wall plugs
Coat the surfaces of the wall plugs and the switching chamber which will be stuck together with the ASO CA-Primer.
Provide the wall plug all around with ASO-glue „Contact VA 250 black" and immediately press it into the switching chamber.
The steps are to be repeated for the termination plug.

6. Pose de l'embout

L'embout pour câble de raccordement :
Il faut presser le câble avec la gaine sur la sortie pré-vue du câble du côté de l'ouverture de l'embout (saillie de la gaine dans l'embout env.2-3mm). Finalement, il faut enfiler l'embout sur le câble de raccordement et contrôler l'ajustement.L'embout pour connecteur final :
Il faut presser l'embout fermé sur le connecteur final et contrôler l'ajustement.

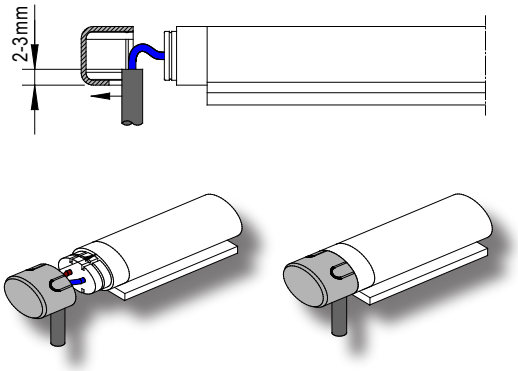

6. Fitting the end caps
Cap for the wiring plug:
Press the cable sheath from the open side into the prepared cable entry of the cap (the sheath should be approx. 2-3mm inside the cap). After that press the cap onto the plug and verify a firm fitting.
Cap for the terminal plug:
Press the closed cap onto the terminal plug and verify a firm fitting.

7. Mesurer la barre palpeuse

Comme décrit au point 4, il faut mesurer la résistance de la barre palpeuse.

7. Measuring the contact edge
Measure the finished manufactured contact edge as described under point 4.

Sous réserve de modifications techniques
Technical changes reserved
Date 04.07.2011
as of July 4th 2011
15.DB.03.042 Spécifications techniques Rev 2.0
15.DB.03.042 Technical data rev 2.0
Am Grarock 8 • D-33154 Salzkotten
www.asosafety.com • e-mail: info@asosafety.com