Instructions de confection du Plug´N´ Sense

La confection et le montage des barres palpeuses doivent être réalisés uniquement par du personnel spécialisé !

Capuchon avec connecteur préfabriqué fourni par ASO

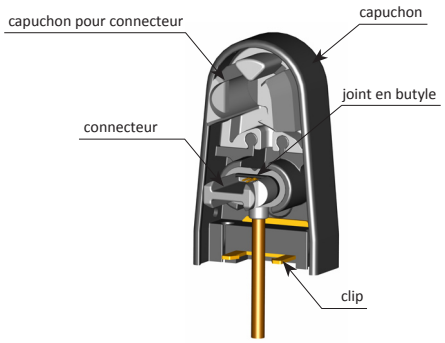

connecteur avec câble

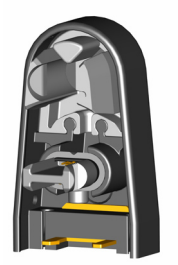

connecteur avec résistance

1. Découpe de la barre palpeuse

Posez la barre palpeuse sur une surface plane et coupez-la à dimension. Ce faisant, veillez à ce que les surfaces de coupe soient à angle droit et lisses. La dimension de coupe doit être 20 mm plus courte que la dimension finale de la barre palpeuse (montage des capuchons).

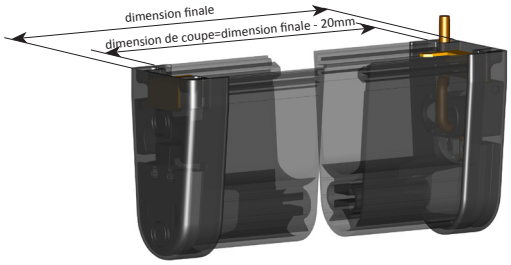

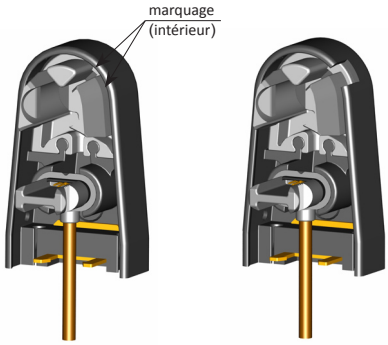

2. Préparation du capuchon

a) Échancrure pour la lèvre d'étanchéité

Pour confectionner une barre palpeuse avec lèvre d'étanchéité, les capuchons doivent être entaillés aux emplacements marqués pour la sortie de la lèvre d'étanchéité.

b) Enfilage du câble

Enfilez le câble dans le passe-câble du capuchon. Si nécessaire, transpercez celui-ci au préalable à l'aide d'un tournevis.

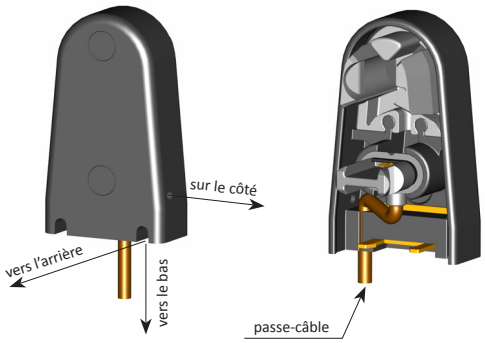

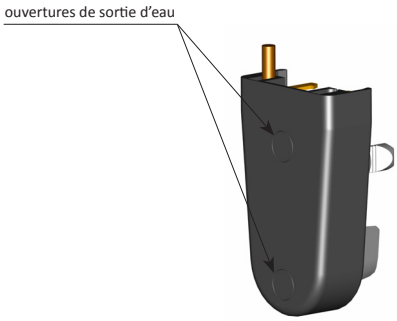

c) Ouverture de sortie d'eau

Les ouvertures de sortie d'eau sont nécessaires, sauf s'il s'agit d'opérer en milieu sec.
Pour cela, retirez les endroits marqués du capuchon.
Pour une fixation verticale, ne retirez que les marquages se trouvant dans le capuchon inférieur, pour un montage à l'horizontale, ceux des deux capuchons.

Attention !

La température ambiante pendant le montage du connecteur doit être comprise entre 10° et 30° C et l'humidité relative de l'air entre 40 et 70 %.

3. Insertion du connecteur

Enfoncez le connecteur fixé dans le capuchon dans la chambre de connexion.
Le joint en butyle à élasticité permanente doit être bien pressé contre la barre palpeuse
(max. 6,5 mm entre le fond du connecteur et la surface du profilé).

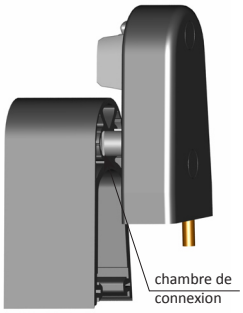

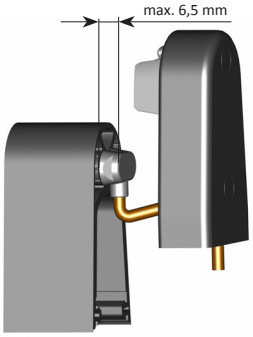

4. Pose du capuchon

Séparez le capuchon du connecteur et enfilez-le sur la barre palpeuse jusqu'à ce qu´il s´encliquète bien dans les rainures du connecteur enfoncé.

5. Mesure de résistance de la barre palpeuse

Mesurez la résistance de la barre palpeuse avec un ohmmètre. Lorsque la barre palpeuse est inactive, sa résistance doit être de 8,2 kΩ +/- 500 Ω.
Lorsque la barre palpeuse est active, sa résistance ne doit pas dépasser 500 Ω.

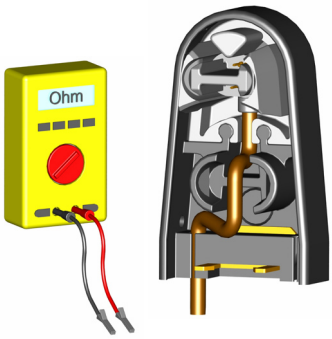

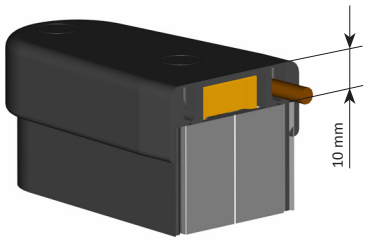

6. Découpe du profil porteur

La dimension de coupe du profil porteur doit être 20 mm plus courte que la dimension finale de la barre palpeuse (montage du capuchon).

ASO GmbH exclut toutes responsabilités pour tous dommages engendrés par une mauvaise confection et un mauvais montage du système Plug´N´Sense.

Sous réserve de modifications techniques
15.DB.10.004 Specifications Techniques Rev 02 Date 18.10.2012

Am Grarock 8 • D-33154 Salzkotten
www.asosafety.com • e-mail: info@asosafety.com