DRICO®2.0

Torsteuerungen
Drive Controls

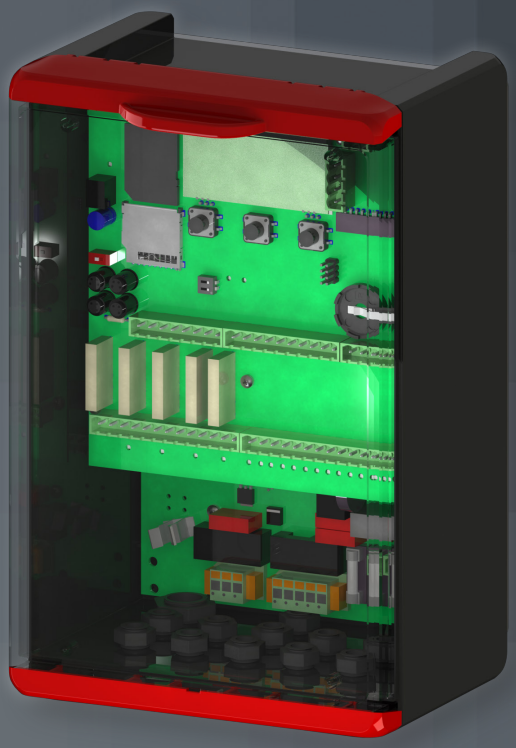

Produktinformation
Product Information

ASO Safety Solutions

DRICO® 2.0

Änderungen in der Erscheinung sind vorbehalten
Appearance subject to change

DRICO Frequenzumrichtersteuerung
DRICO Variable Speed Drive Controller

Mit With

CANopen safety

Technology

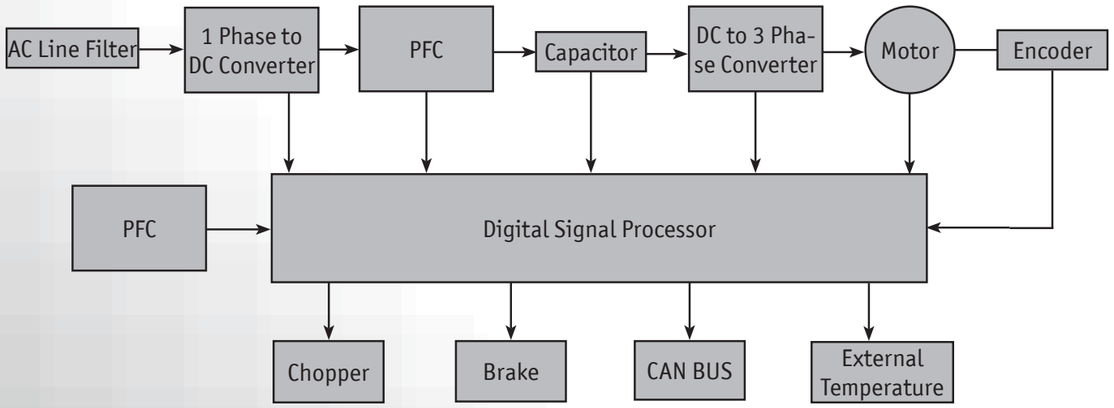

ASO Safety Solutions entwickelt mit den **DRICO 2.0** Torsteuerungen ein Produkt, das speziell dafür ausgelegt ist, an spezifische Kundenanforderungen angepasst zu werden. Scheuen Sie sich also auch nicht mit außergewöhnlichen Ideen.

Die ASO Torsteuerung **DRICO 2.0** ist die konsequente Weiterentwicklung des aktuellen Torsteuerungs-Konzeptes. Sie bietet folgende Vorteile und Merkmale für Ihre Tor-Automation:

- Modularität und Skalierbarkeit :
  Steuerung mit einem oder zwei Leistungsteilen für die Anwendung bei ein- oder zweiflügeligem Tor. Leistungsteil als 230 / 400 V Frequenzumrichter oder 24 V DC-Modul erhältlich. Erweiterungs - Platinen zur bequemen und bedarfsgerechten Erweiterung, sowie kostenintensive Bauteile (Relais, Bremschopper) sind anwendungs- und bedarfsgerecht aufsteckbar ausgeführt. Mit oder ohne Gehäuse lieferbar. Mit oder ohne integrierte Bedientasten lieferbar
- Multicolor-Display :
  Wirksame und benutzerfreundliche Status- und Betriebsanzeige durch Klartext und Farben
- SD-Kartenleser on board :
  Aktualisierung von Software und Vorparametrierung von Betriebseinstellungen bequem über SD-Karte. Zuverlässige Überwachung und Diagnostik durch Erzeugen von Log-Files
- CAN Open Technologie :
  Modulares und flexibles Komponenten-Konzept durch einen leistungsstarken und schnellen Kommunikations-Bus. Die Steuerung kann z.B. vom Leistungsteil getrennt betrieben werden. Display und Bedienteil sowie Erweiterungsplatinen können über CAN Open Leitungen angeschlossen und von der Steuerung getrennt verwendet werden
- Active Power Factor Correction :
  Mehr Leistungsreserven besonders im Anfahren und Beschleunigen der Toranlage.
  Hohe EMV-Störunempfindlichkeit

With the **DRICO 2.0** Door Controller , ASO Safety Solutions has developed a product which is adaptable to most customer reuqirements. Do not hesitate to approach us even with unusual ideas or requirements.

ASO's **DRICO 2.0** Door controller ist he consequently advanced design of the current door controller concept. It provides the following features and advantages for your door automation:

- Modularity and Scale-ability:
  Controller with one or two power modules for the application of single leaf or dual leaf doors. The Power Module is available as 230/400 V Variable Frequency Unit or as 24 V DC Power Module. Further convinient features such as Expansion Boards as well as Plug-On Components (Relays, Brake Chopper) allow for cost effective scale-ability. Available with or without enclosure. Available with or without integrated pushbuttons
- Multicolour-Display :
  Effective and user -friendly Status and User Information provided by full text and colours
- SD card reader on board :
  Convinient updates of firmware and parameter-presets. Reliable diagnosis, monitoring and surveillance available due to extensive data logging
- CAN Open Technology :
  Modular and flexible component concept supported by fast and powerful communication bus. As an example the controller can be palced and operated apart from the power module. A display , the user interface or the extension boards can be connected via CAN Open cables and used remotely from the control unit
- Active Power Correction :
  Provides additional Power reserve specifically at start and speed ramp-up of door leaf. High EMC immunity / Low EMC emission

DRICO®2.0
overhead

Änderungen in der Erscheinung sind vorbehalten
Appearance subject to change

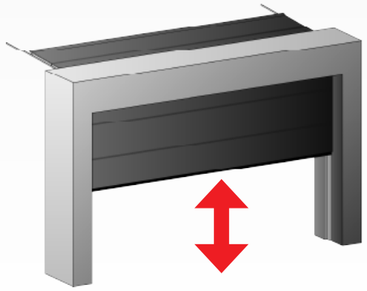

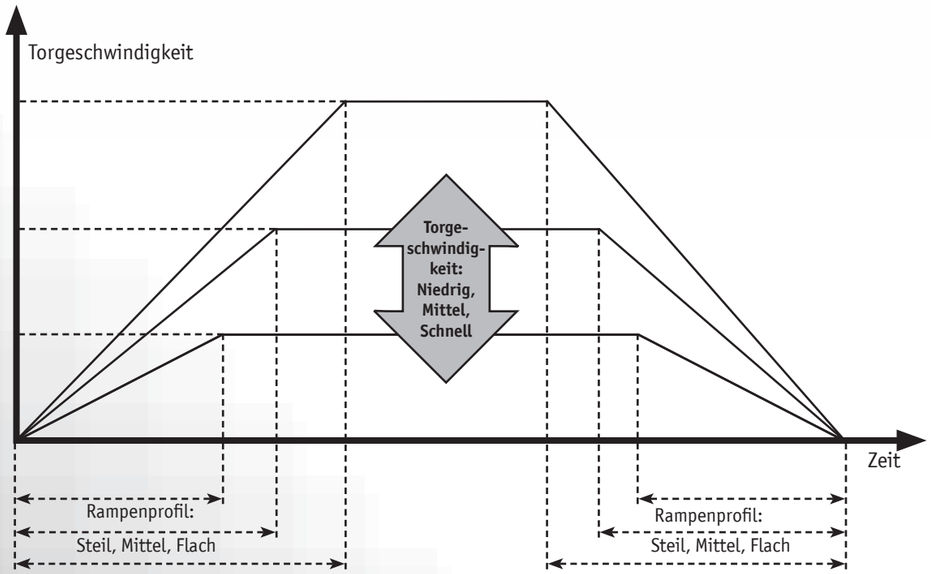

DRICO®2.0
slife

Änderungen in der Erscheinung sind vorbehalten
Appearance subject to change

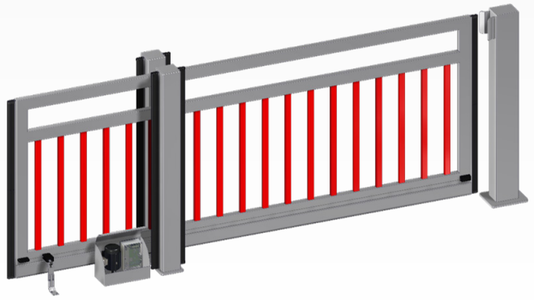

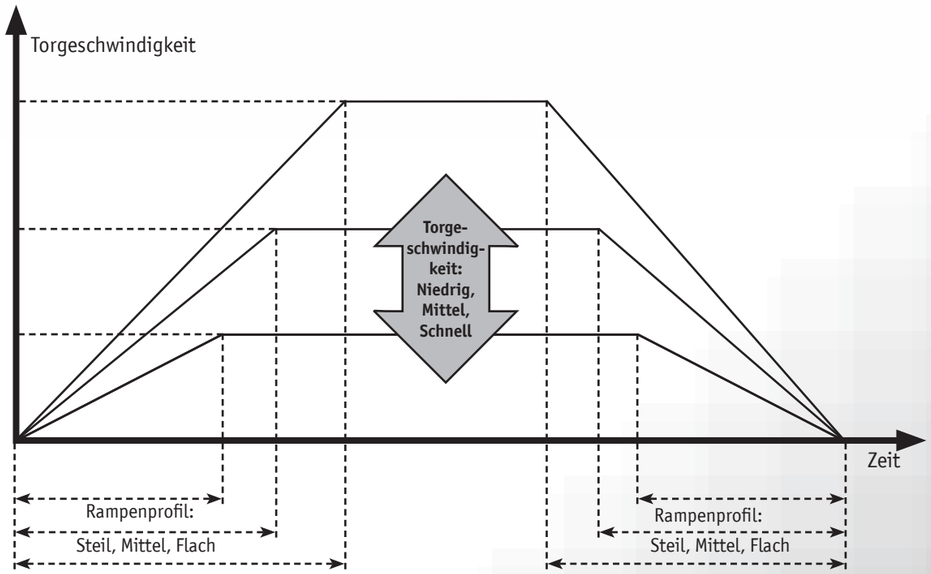

DRICO® 2.0

SPEZIFIKATIONEN

SPECIFICATIONS

Allgemeine Merkmale		General Features
Betriebsspannung	230 Volt +/- 10%, 50 / 60Hz	Supply Voltage
Motorleistung	2,7 kW AC 3phase	Motor Supply Output
Ausgangsfrequenz	0-200 Hz	Output Frequency
Hilsspannung	24 Volt DC, ca. 2000mA	AUX Power Output
Anschluss für Bremse	Optionaler Relais Ausgang	Brake Output
Anschluss für Chopper Widerstand	Optionaler Chopper Ausgang	Chopper Res. Output
Temperaturbereich	- 20 bis + 50 °C	Temperature Range
Lagertemperatur	- 20 bis + 70 °C	Storage Temperature
Relative Feuchte	< 95 % nicht kondensierend	Relative Humidity
Geräuschemission	< 20 db (A)	Audible Noise
Gehäuse-Schutzart	IP 54	Enclosure Protection Class
Gewicht	ca. 5 kg	Weight
Abmessungen (H x B x T)	280 x 170 x 130 mm	Dimensions (H x W x D)

Das Steuerungsmodul		The Controller Module PCB
Einbaulage overhead	Im Gehäusedeckel	Below the Enclosure Lid
Einbaulage slife	Im Gehäuse	Inside the housing
Übertragung zum Leistungsteil	über CAN Open Safety Bus	Data to Power PCB
Eingang Motorschutz	2 x 1,5 mm²	Input Motor Protection
Eingang Encoder	4 x 1,5 mm²	Input Encoder
Anschluss für Funkmodul	15 PIN Buchsenleiste, + 2 x 0,75 mm²	Radio Socket
Eingang / Ausgang CAN open	2 x M8 4PIN, 2 x M8 3PIN	CAN Open IN / OUT
Display	Multi Colour, 4 Reihen, 20 Zeichen Sprachen DE / EN Signalfarbe Grün, Rot, Rot blinkend	Display
Drucktasten	UP / STOP / DOWN auf PCB	Push Buttons
	Menü-Navigation mit Drucktasten	
Schaltleiste OPEN	8k2, oder OSE / FSS, 4 x 1,5 mm²	Safety Edge OPEN
Schaltleiste CLOSE	8k2, oder OSE / FSS, 4 x 1,5 mm²	Safety edge CLOSE
Sicherheitskreis IN	2 x 1,5 mm²	Safety IN
Lichtgitter / Lichtschranke	4 x 1,5 mm²	Light Curtain / Photoeye
Sicherheitskette	2 x 1,5 mm²	Safety Chain
Extern UP / STOP / DOWN	3 x 1,5 mm²	External UP / STOP / DOWN
Endschalter	OPEN / CLOSE / PRE-OPEN / PRE-CLOSE, 4 x 1,5 mm²	Limit Switches
Weitere Eingänge, aktuell ohne Funktion	8 x 1,5 mm²	Further Inputs, actually w/a function
Ausgang Hilfsspannung	4 x 24 V DC, 8 x 1,5 mm², ttl 2 A	AUX Power Out
SD Kartenleser	integriert	SD Card Reader
Ausgangsrelais	3 NO / NC Relais, 9 x 1,5 mm² 2 NO Relais, 4 x 1,5 mm² Relais für 230 V 50 Hz	Output Relays
Weiteres	CAN ID Wahlschalter CAN Term Schalter	Others

Das Frequenzumrichter-Modul		The Power Module PCB
Kühlkörper	Alu-Platte, Gehäuserückseite	Heat Sink
Eingangsspannung	L, N, PE, 3 x 2,5 mm²	AC In
Ausgangsspannung	L', N', PE, 3 x 1,5 mm²	AC Out
Sicherungen (AC Out)	2 x 6,3 A Schmelzsicherungen träge	Fuses for AC Out
Ausgang zum Motor	U, V, W, PE, 4 x 2,5 mm², Schirmung	Motor Out
Ausgang Bremsmagnet	Optional: 3 x 1,5 mm², Steckrelais	Brake Magnet Out
Ausgang Chopper Widerstand	Optional: 5 x 1,5 mm², Steckrelais	Chopper Resistance Out
Weitere Ein- und Ausgänge	CAN Open, 24 Volt DC AUX Steckbares Endcoder Modul Externer Temperatur-Sensor Motor Enconder (unbestückt,nachrüstbar)	Further In- and Outputs

Türgeschwindigkeit und Rampen		Door Speed and Ramps
Fahrgeschwindigkeit	Wählbar: Schnell, Mittel, Langsam	Travel Speed
Rampen-Dauer	Wählbar: Steil, Mittel, Flach	Ramp Time
Boost	Wählbar: Ohne, Mittel, Hoch	Boost
Demo Modell	3 Geschwindigkeiten wählbar 3 Rampenarten wählbar Start Rampe und Stop Rampe identisch 3 Boost Einstellungen wählbar	Demo Model

Sicherheitsfunktionen		Safety Functions
Auswahl Sicherheitsleiste	8k2 (oder OSE / FSS, aktuell nicht wählbar)	Selection Safety Edge Type
Reaktion auf Hindernis	Stop und Teilreversierung	Reaction on Obstacle
Lichtschranke	Stop und Vollreversierung	Photo eye
Lichtgitter	Stop und Vollreversierung	Light Curtain
Sicherheitskette	Stop	Safety Chain
Motorschutz	Stop	Motor Protection
AUF / STOP / ZU	Stop bei STOP oder Gegenbefehl	OPEN / STOP / CLOSE
Endschalter	Stop wenn aktiviert	Limit Switches

Ausgangsfunktionen Steuerung		Output Functions Controller PCB
Relais 1	Status-Signal Normal oder Fehler	Relay 1
Relais 2	Torfahrt nach Offen oder Zu	Relay 2
Relais 3	Blinklicht oder Hoflicht an	Relay 3
Relais 4,5	Torstatus OFFEN / ZU	RELAY 4,5
CAN IN / OUT	unterstützt externes Display Modul	CAN IN / OUT

Weitere Funktionen		Other Functions
Encoder	inaktiv	Encoder
Funk	inaktiv	Radio
SD Card	inaktiv	SD Card

FU Modul		Power PCB
Chopper-Relais	Aktiv bei bestücktem Relaissockel	Chopper Relay
Brems-Relais	Aktiv bei bestücktem Relaissockel	Brake Relay

Headquarter Europe

ASO GmbH
Hansastraße 52
59557 Lippstadt

Tel +49 2941 9793-0
Fax +49 2941 9793-299
www.asosafety.de
info@asosafety.com

Headquarter USA

ASO Safety Solutions Inc.
300 Roundhill Drive, Unit 6
Rockaway. NJ 07866

Phone +1 973 5869600
Fax +1 973 5861590
www.asosafetyus.com
sales-us@asosafety.com

Headquarter Asia Pacific

ASO Safety Solutions Nanjing Co. Ltd.
Jinma Lu 3 Maqun Scientific Park
210049 Nanjing

Phone +86 25 856 73990

www.asosafety.cn
sales-cn@asosafety.com

TÜVRheinland ZERTIFIZIERT
Management System
ISO 9001:2015
www.tuv.com
ID 9105039055

Product Information Rev 00
as of January 12th 2021
Technical changes reserved

ASO Safety Solutions